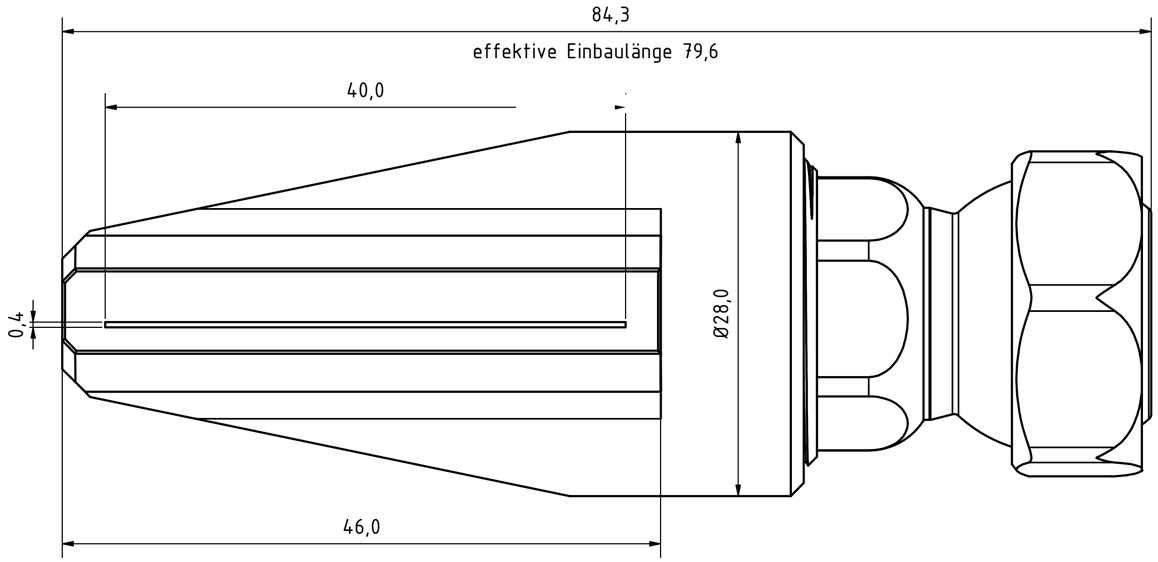

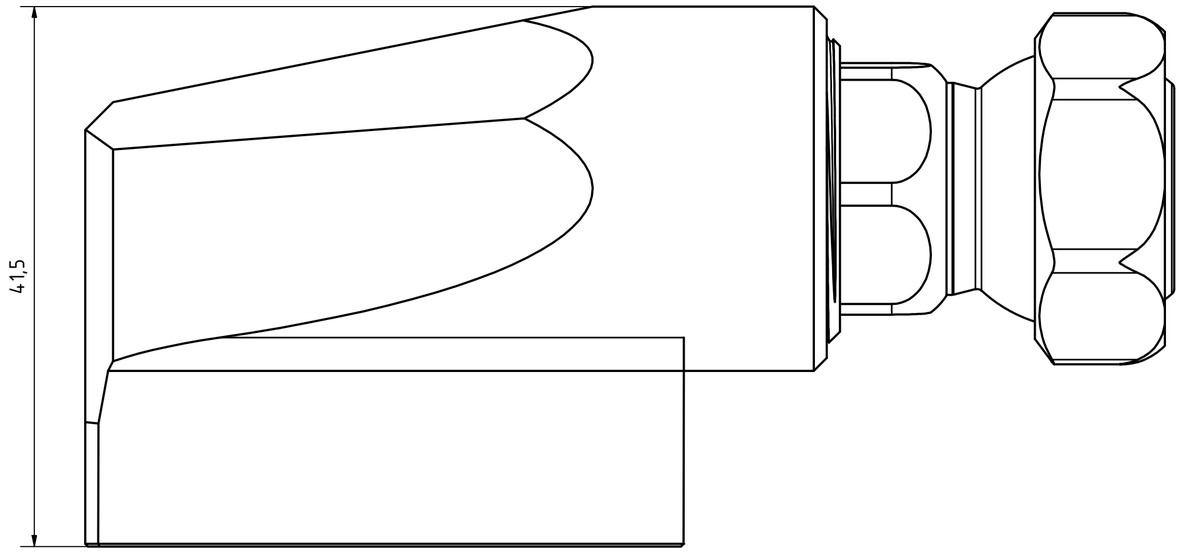

					Datum	Name
				Gezeichnet	26.04.2024	Hirt-Line
				Kontrolliert		
				Norm		
Status	Änderungen	Datum	Name			

Düse

2-DU-I-SL-40-GS-0.4

1

A2